BERGES

ДУШЕВОЕ ОГРАЖДЕНИЕ **GELIOS**

ИНСТРУКЦИЯ ПО УСТАНОВКЕ

061022 061026 061027

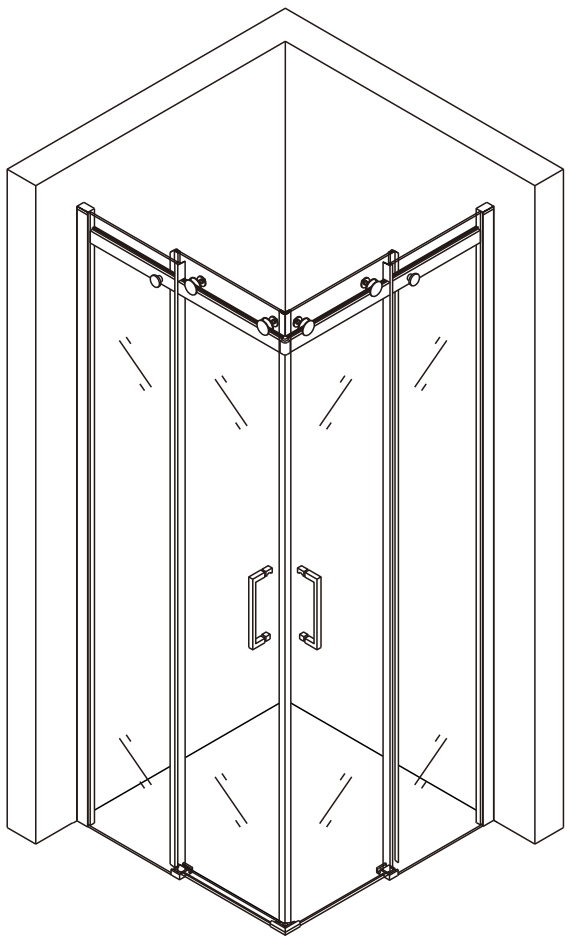

GELIOS

ИЗОБРАЖЕНИЕ ИНСТРУМЕНТА

Список аксессуаров

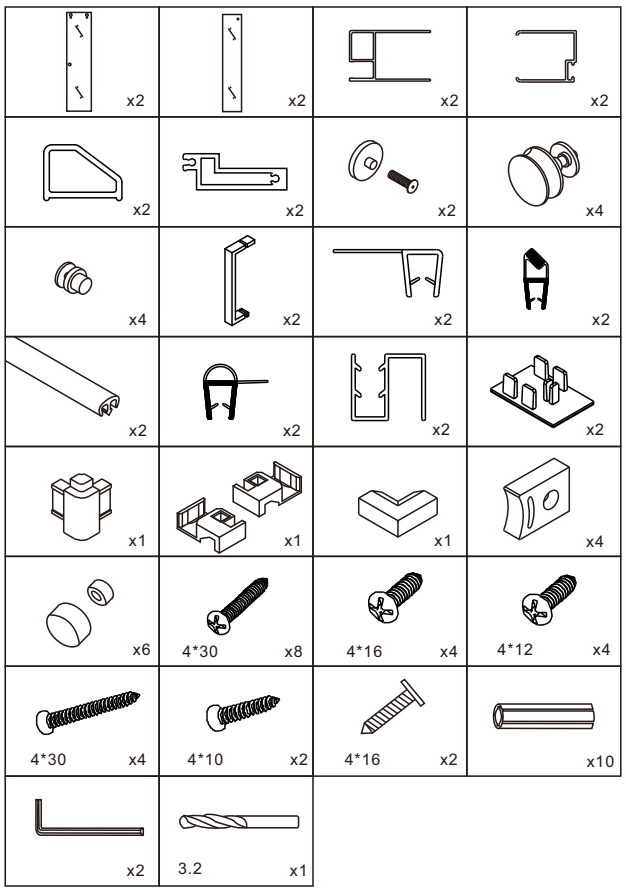

1.

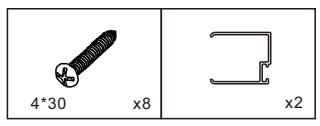

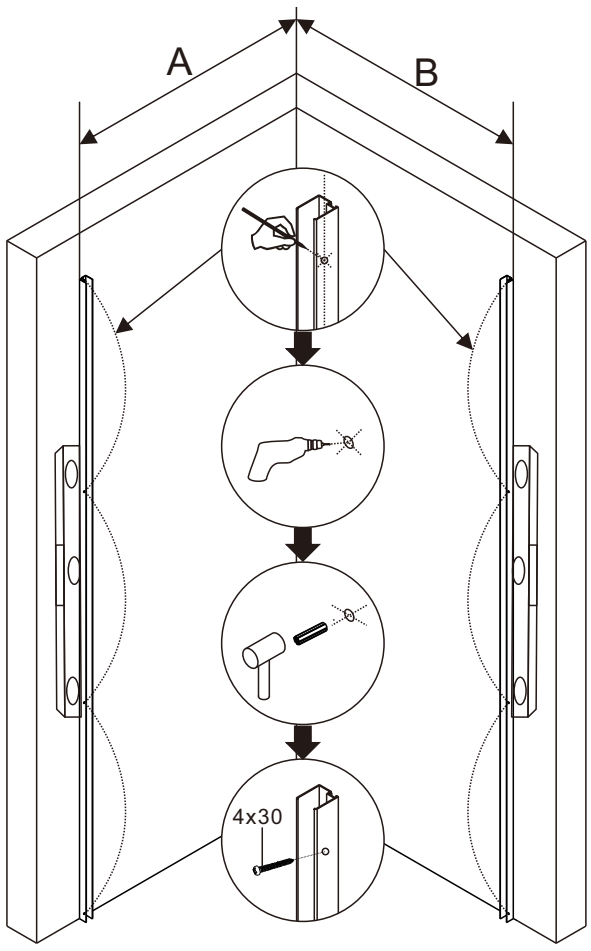

Артикул	Габариты, мм	A(mm)	B(mm)
061022	900x900x1950	885-900	885-900
061026	800x800x1950	785-800	785-800
061027	1000x1000x1950	985-1000	985-1000

2.

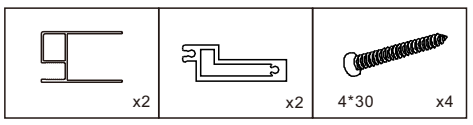

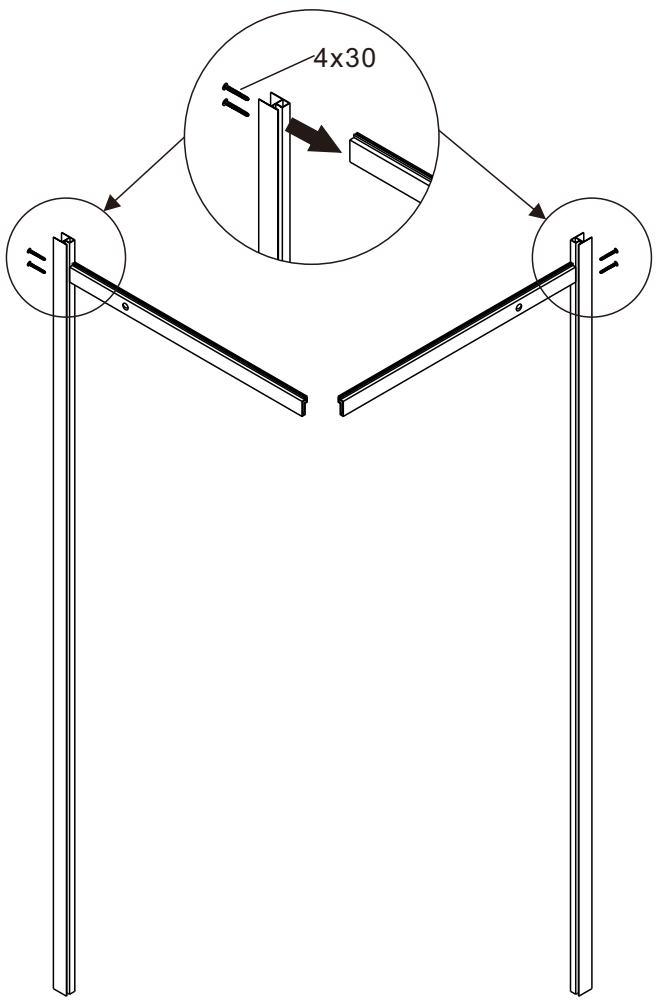

3.

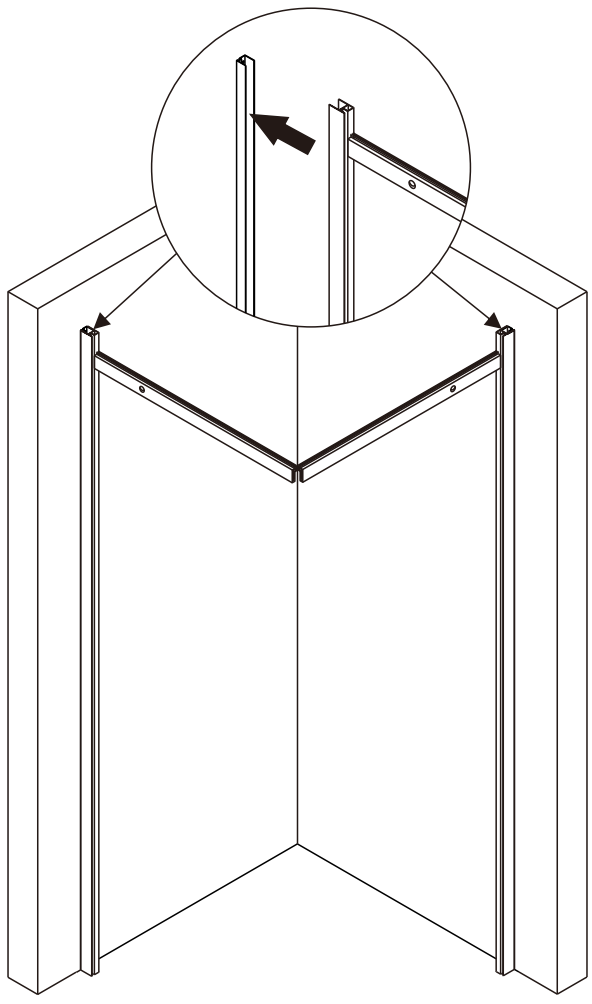

4.

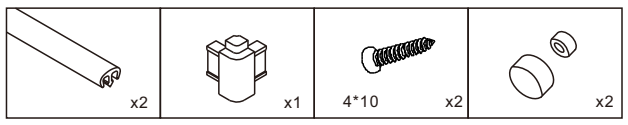

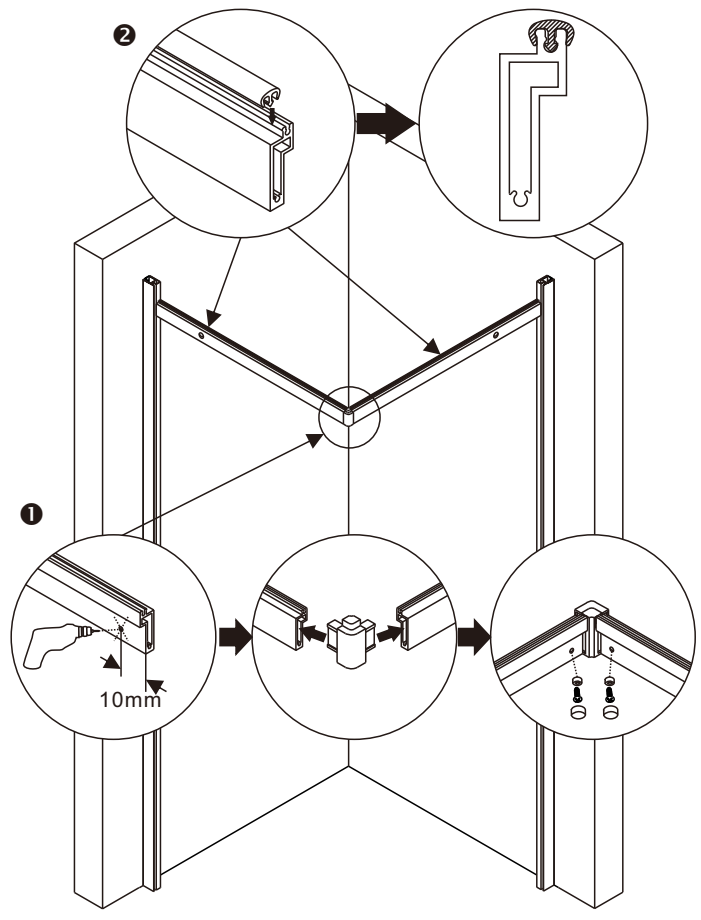

5.

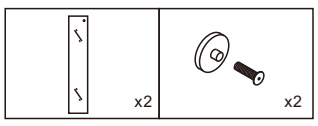

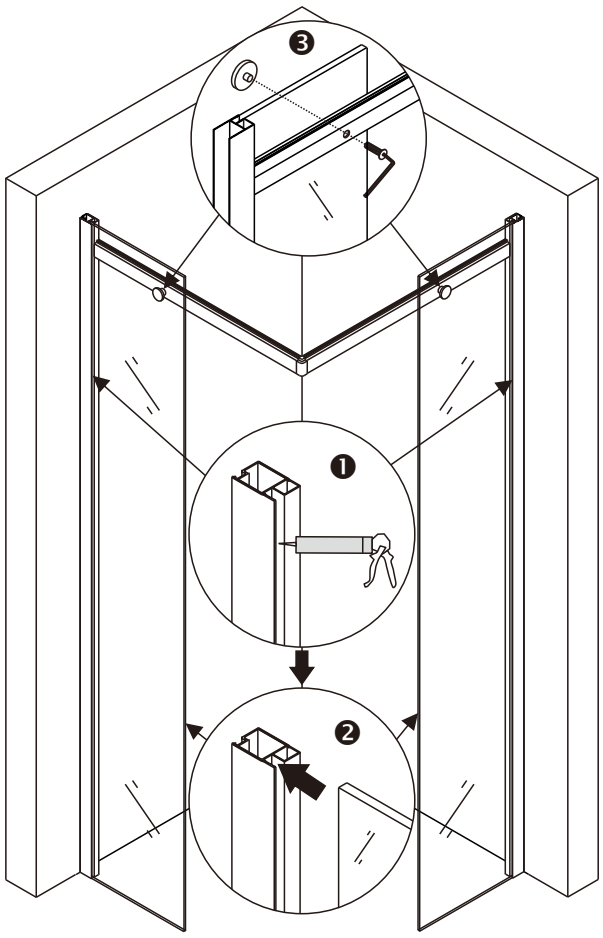

6.

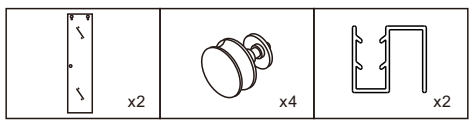

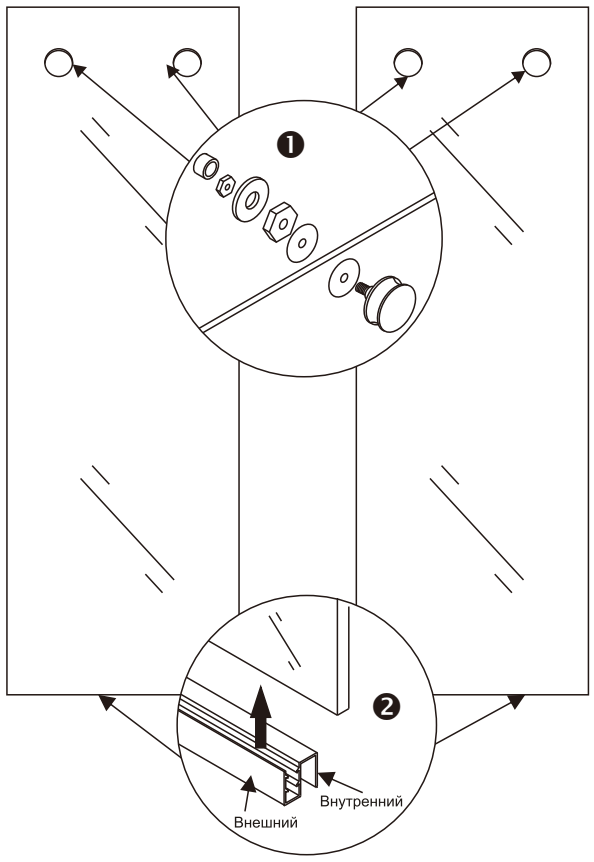

7.

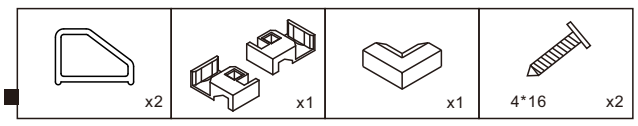

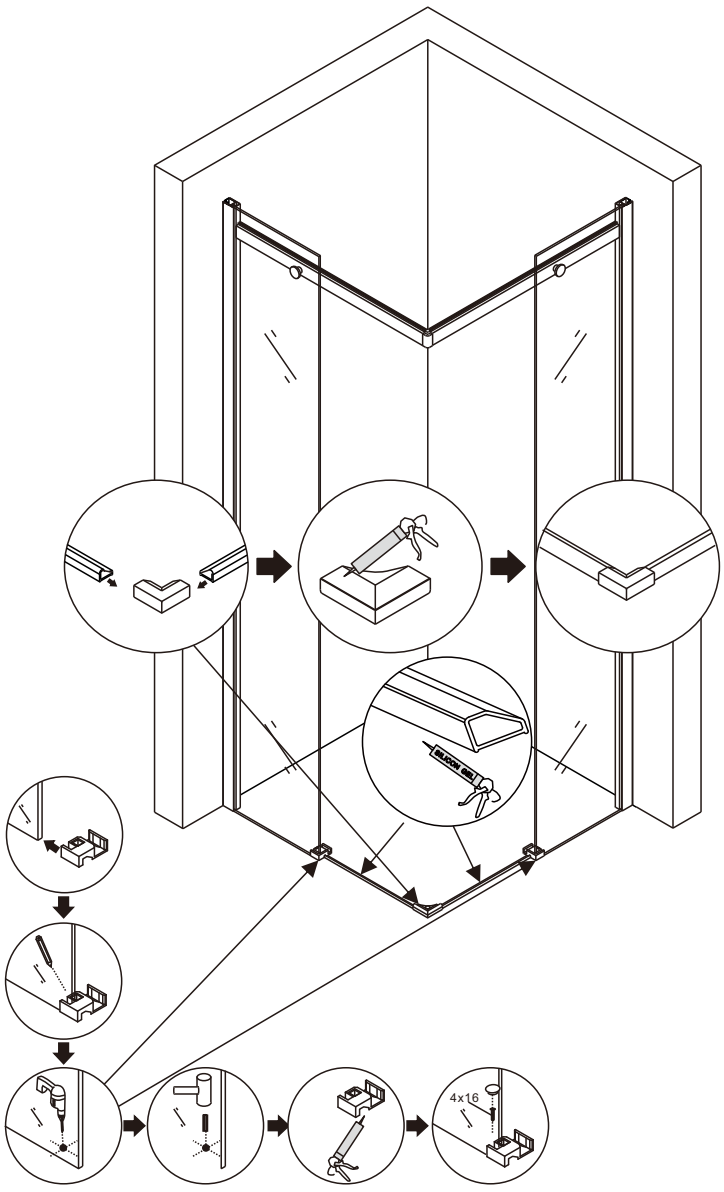

8.

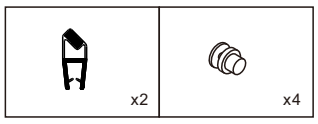

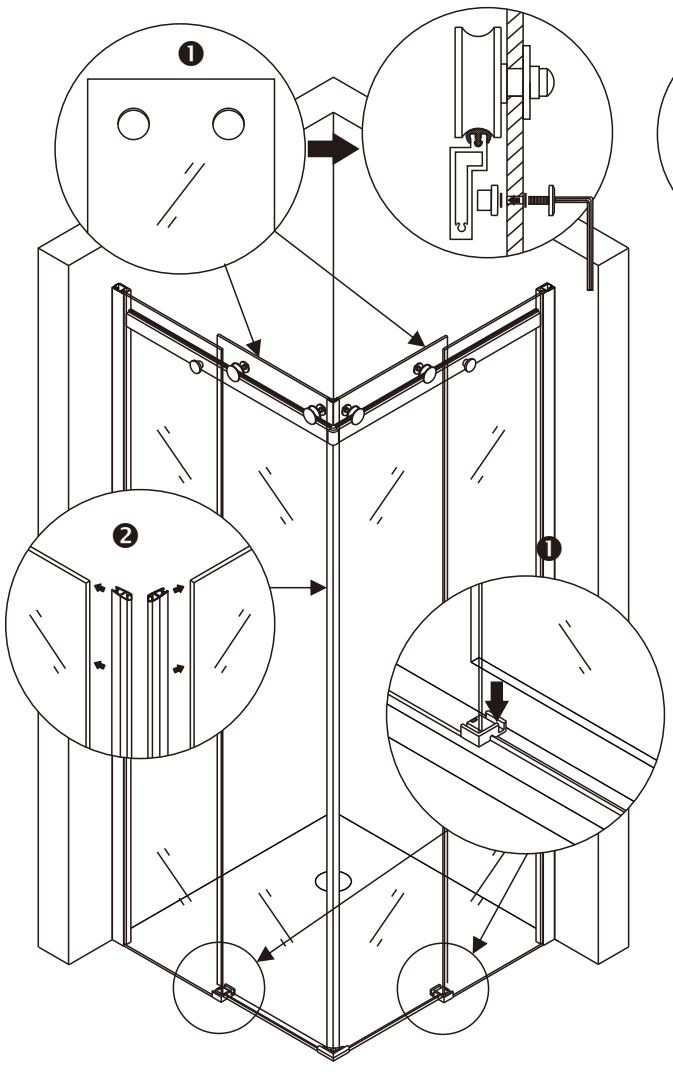

9.

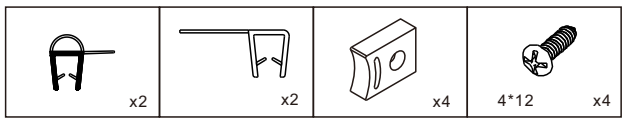

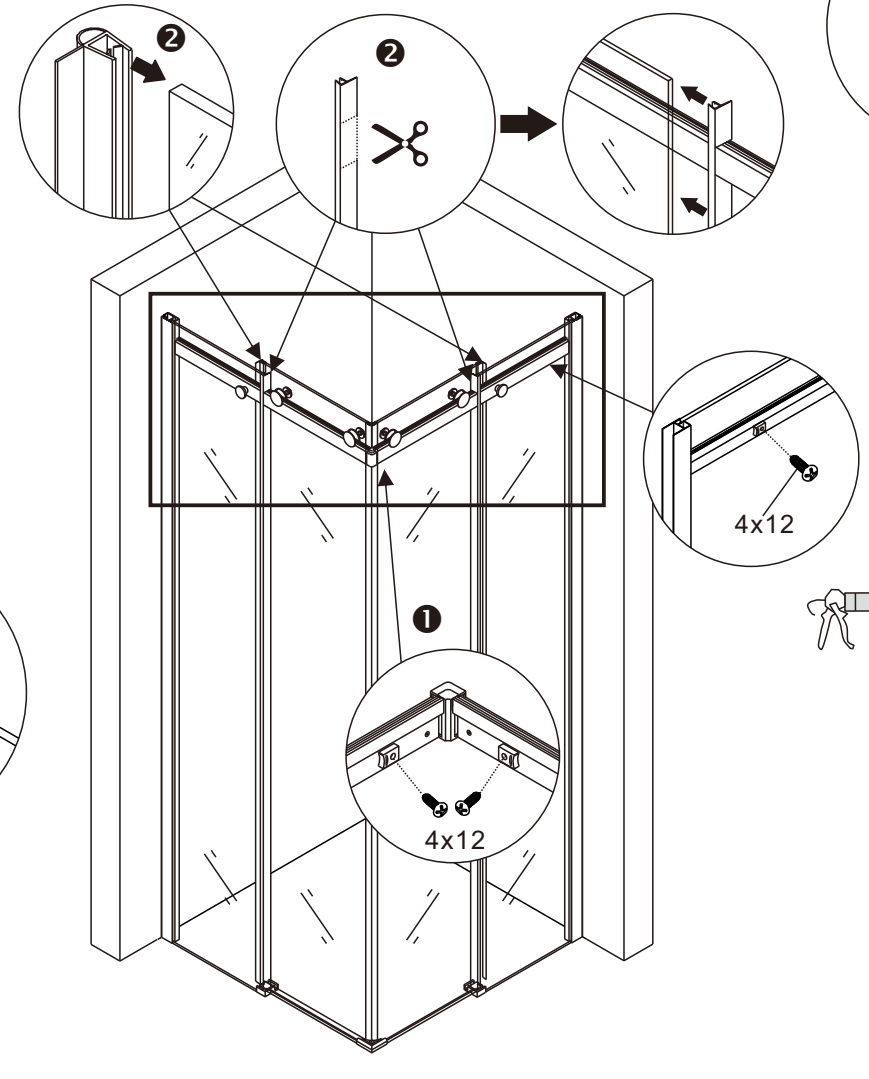

10.

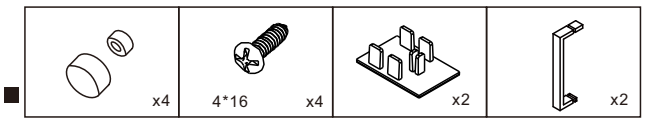

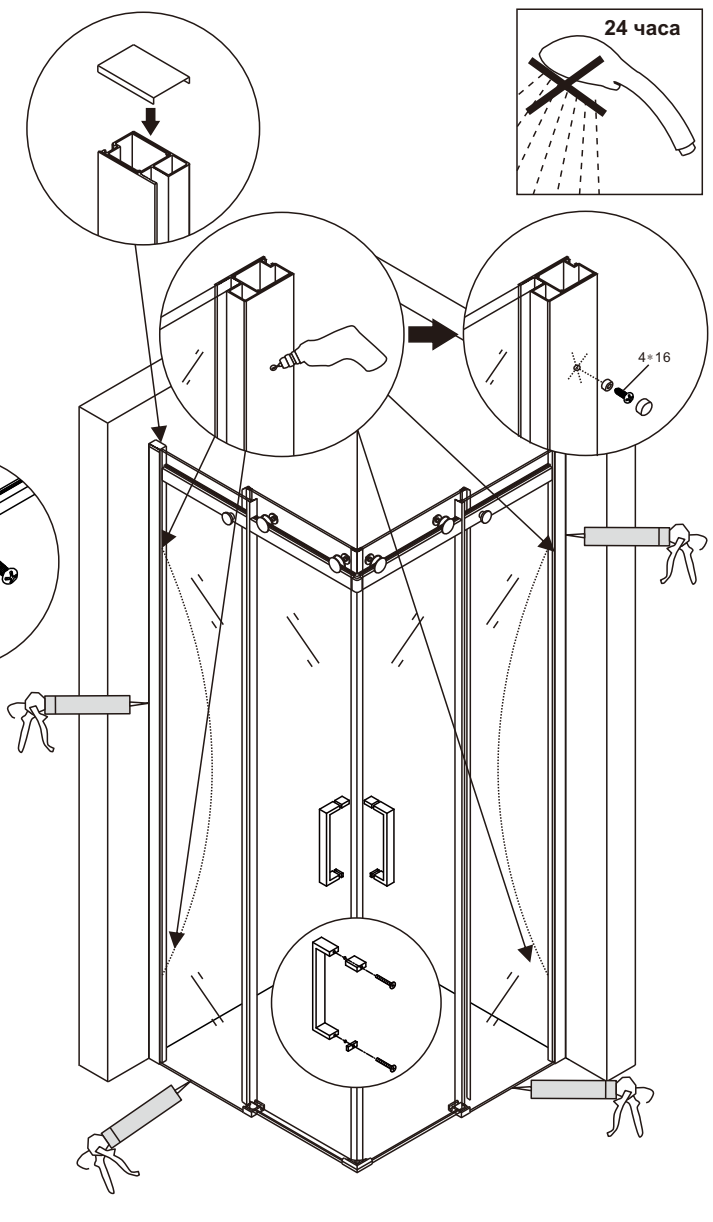

Обзоры. Инструкции. Рекомендации YouTube /BERGES www.berges.ru